マキシンコー総合カタログ　2019年版　正誤表
(2024/11/28 リリース)

該当ページ	誤	正
INFORMATION (ステンレスシリーズ)	●主要部品の材料 スクリューカバー　SUS304 ウォーム軸　JA25:S45C-N　JA050～JA100:MM45	●主要部品の材料 スクリューカバー　硬質塩化ビニル（標準）　SUS304(特殊) ウォーム軸　JAS025～JAS075:SCM435　JAS100:MM45
A-1	高　速　化　：　回転数3000rpmまで対応 （サーボモータ対応）	高　速　化　：　回転数3000rpmまで対応 （サーボモータ対応） （ただし型番25．32．40は1800rpmまで）
A-2	純正潤滑油 MAシリーズ MA140～200　ダフニーウォームオイルMA320又はMA220 MAHシリーズ MA140～160　ダフニーウォームオイルMA320又はMA220	純正潤滑油 MAシリーズ MA140～200　ダフニーウォームオイルMA220 MAHシリーズ MA140～160　ダフニーウォームオイルMA220
A-3	MA シリーズは高能力を出すために、専用潤滑油（モービルグライゴイル＃＃＃）を使用しています。	MAシリーズは高能力を出すために、専用潤滑油（ダフニーウォームオイルMA）を使用しています。
A-3	モービルグライゴイルは他の潤滑油に比べ早期に黒色化する特性がありますが、潤滑油が劣化した	削除
A-9	取付足　材質　ねずみ鋳鉄 ※MA型番25・32・40はアルミダイカスト	取付脚　材質　ねずみ鋳鉄 ※MA型番25は鋼板、MA50・63はアルミダイカスト （MA32・40は取付脚設定無）

A-23	(MA(O)25/MA32・40 外形寸法図) 型番　BG 32　22.5	(MA(O)25/MA32・40 外形寸法図) 型番　BG 32　22.0
A41 (A42, A45, A46, A49, A50)	フランジ形状（2019 年 1 月時点） モータ（kw）　モータ無　ブレーキ有 5.5　丸型　角型	フランジ形状（2019 年 1 月時点） モータ（kw）　モータ無　ブレーキ有 5.5　丸型　丸型
A43 (A44, A47, A48, A51, A52)	フランジ形状（2019 年 1 月時点） モータ（kw）　モータ無　ブレーキ有 0.4　角型　角型 0.75　角型　角型 1.5　角型　角型 2.2　丸型　丸型 3.7　丸型　丸型 5.5　丸型　角型	フランジ形状（2019 年 1 月時点） モータ（kw）　モータ無　ブレーキ有 0.4　角型　角型 0.75　角型　角型 1.5　角型　角型 2.2　丸型　丸型 3.7　丸型　丸型 5.5　丸型　角型 ※今後角型から丸型に変更予定
A-45	（外形寸法図　MAW-E,B） 油面計（両側）	（外形寸法図　MAW-E,B） 排油栓（両側）
A-52	MAOKP-E,B 寸法 型番　BP 63　130 80　155 100　175 125　222	MAOKP-E,B 寸法 型番　BP 63　135 80　161 100　181 125　228

A-59	（理論起動効率　　減速比） 型番　　205	（理論起動効率　減速比） 型番　　250
A69～ A70		追加 フランジ形状（2019 年 1 月時点） モータ（kw）　モータ無　　ブレーキ有 0.4　　角型　　角型 0.75　　角型　　角型 1.5　　角型　　角型 2.2　　丸型　　丸型 3.7　　丸型　　丸型 5.5　　丸型　　丸型 ※今後角型から丸型に変更予定
A-74	MAFWP-E,B　寸法 型番　　L5　　L6 100　　70　　125 125　　90　　155 160　　115　　200 200　　140　　245	MAFWP-E,B　寸法 型番　　L5　　L6 100　　85　　140 125　　110　　175 160　　140　　225 200　　170　　275
A-79	MAFOK LE, LB 寸法 型番　　出力軸 　　TL 100　　48.5	MAFOK LE, LB 寸法 型番　　出力軸 　　TL 100　　48.8

	125 64.0 160 74.5 200 95.0	125 64.4 160 74.9 200 95.4
A-80	MAFOK RE, RB 寸法 型番 出力軸 TL 100 48.5 125 64.0 160 74.5 200 95.0	MAFOK RE, RB 寸法 型番 出力軸 TL 100 48.8 125 64.4 160 74.9 200 95.4
A-85	1次側.2次側減速機 組合せ表 MAF型番	1次側.2次側減速機 組合せ表 MAH型番
A-86	(MAHK の 軸配置と回転方向) RD LU	(MAHK の 軸配置と回転方向) LU RD
A-89	(MAHKP 寸法) 型番 WD 125 0.75Kw 116 125 1.5Kw 116	(MAHKP 寸法) 型番 WD 125 0.75Kw 212 125 1.5Kw 212

	140　0.75Kw　　116 140　1.5Kw　　116	140　0.75Kw　　212 140　1.5Kw　　212
A-89～90		追加 フランジ形状（2019年1月時点） モータ（kw）　モータ無　　ブレーキ有 0.4　　角型　　角型 0.75　　角型　　角型 1.5　　角型　　角型 2.2　　丸型　　丸型 3.7　　丸型　　丸型 ※今後角型から丸型に変更予定
A90	(MAHBP 寸法) 型番　　WD 125　0.75Kw　　116 125　1.5Kw　　116 140　0.75Kw　　116 140　1.5Kw　　116	(MAHBP 寸法) 型番　　WD 125　0.75Kw　　212 125　1.5Kw　　212 140　0.75Kw　　212 140　1.5Kw　　212
A-91	MA（型番50～60）	MA（型番50～160）
A-91	市販部品リスト MA(型番 50～160)	市販部品リスト MA(型番 50～160)

	型番　　入力軸 50　　GMHS24408-10J 63　　GMHS24408-10J	型番　　入力軸 50　　在庫なくなり次第　HTC 24408 63　　在庫なくなり次第　HTC 24408
B-29	型番 50～80 には、アイボルトについておりません。	削除
B-29	(B50～80/155～175　寸法) 型番　　潤滑油量 100 120 135	(B50～80/155～175　寸法) 型番　　潤滑油量 100　　1.5 120　　2.5 135　　3.6
B-31	BP135 外形寸法図	BP135 外形寸法図 (追加)　BP100～BP135 の潤滑油量 型番　　潤滑油量 (L) BP100　　1.5 BP120　　2.5 BP135　　3.6
B-33	型番 50～80 には、アイボルトについておりません。	削除
B-33	(B50～80/155～175　寸法) 型番　　潤滑油量 100 120 135	(B50～80/155～175　寸法) 型番　　潤滑油量 (L) 100　　3.2 120　　5.6 135　　8.1
B-35	WP135 外形寸法図	WP135 外形寸法図 (追加)　BP100～BP135 の潤滑油量 減速機型式　　潤滑油量 (L)

		WP100　3.2 WP120　5.6 WP135　8.1
B-40	(AW50～135/AWP50～135 寸法) 型番　質量 kg/AW 80　20.0 120　65.0 135　86.0	(AW50～135/AWP50～135 寸法) 型番　質量 kg/AW 80　20.5 120　62.5 135　83.5
B-41	(外形寸法図　AW155～250) KI	(外形寸法図　AW155～250) KO
B-41	(AW155～250/AWP155～250 寸法) 型番　質量 kg/AW　潤滑油量 L 155　120.0　10.5 175　158.0　16.5 200　233.0　20.5 225　327.0　25.0 250　380.0　31.0	(AW155～250/AWP155～250 寸法) 型番　質量 kg/AW　潤滑油量 L 155　116.0　10.5 175　161.5　16.0 200　235.0　24.0 225　329.0　32.0 250　400.0　44.0
B-42	(AOW50～135/AOWP50～135 寸法) 型番　質量 kg/AOW 80　20.0 120　63.0 135　85.0	(AOW50～135/AOWP50～135 寸法) 型番　質量 kg/AOW 80　21.5 120　60.5 135　82.5
B-43	(AOW155～250/AOWP155～250 寸法) 型番　質量 kg/AOW 155　118.0 175　150.0	(AOW155～250/AOWP155～250 寸法) 型番　質量 kg/AOW 155　116.0 175　156.5

	200　220.0 225　300.0 250　375.0	200　235.0 225　320.0 250　371.0
B-52	※ 型番 50～80 には、アイボルトについておりません。 ※※	削除 ※
B-52 (B-54～B-55 B-57～B-63 B-89～B-93 B-129～B-133 B135,B137 も 同様)	(B50～80E.B,155E.B/ABP50～155E.B) 型番　モータ付/KL 60　123.5 70　123.5	(B50～80E.B,155E.B/ABP50～155E.B) 型番　モータ付/KL 60　113 70　113
B-55	型番 50～80 には、アイボルトについておりません。	削除
B-60	外形寸法図 AOWP50～135E・B(寸法図左側) N	外形寸法図 AOWP50～135E・B(寸法図左側) M
B-66	主仕様 塗装　アトミックグリーン（ラッカー系）	主仕様 塗装　アトミックグリーン（アルキド樹脂）
B-74	AOKF RC　LC	AOKF R　L
B-74	UKS（ 出力軸中実. 出力軸垂直. 取付脚付） RU 出力軸	UKS（ 出力軸中実. 出力軸垂直. 取付脚付） RU 出力軸の一部を隠す（奥にあるため）
B-77	BFP100～135 寸法	BFP100～135　寸法

	型番　　潤滑油量 100　　1.8 120　　2.8 135　　3.3	型番　　潤滑油量 100　　1.9 120　　2.9 135　　3.9
B-89	(UB) 三菱全閉外扇形モータ	(UB) 全閉外扇形モータ
B113	BHP100～135 寸法 型番　　潤滑油量(L) 100　　2.1 120　　3.1 135　　4.3	BHP100～135　寸法 型番　　潤滑油量(L) 100　　1.9 120　　3.3 135　　4.0

B114	BH300 / BH350～500　寸法 型番　BA　BB　潤滑油量（L） 300　410　325　33.0	BH300 / BH350～500　寸法 型番　BA　BB　潤滑油量（L） 300　325　410　1次側　14.0　2次側　14.0
B114	BH300 / BH350～500　寸法 出力軸 型番　LS　KO 350　170　152	BH300 / BH350～500　寸法 出力軸 型番　LS　KO 350　190　169
B115	ABH60～135 / ABH155～250　寸法 型番　潤滑油量（L） 155　5.5 175　11.0 200　18.0 225　26.0 250　34.0	ABH60～135 / ABH155～250　寸法 型番　潤滑油量（L） 155　1次側　2.8　2次側　3.5 175　1次側　5.0　2次側　6.0 200　1次側　7.5　2次側　16.0 225　1次側　10.0　2次側　19.0 250　1次側　15.0　2次側　28.0

B116	ABHP60～135 /ABHP155～250　寸法 型番　　潤滑油量（L） 155　　5.5 175　　11.0 200　　18.0 225　　26.0 250　　34.0	ABHP60～135 / ABHP155～250　寸法 型番　　潤滑油量（L） 155　　1次側　2.8　　2次側　3.5 175　　1次側　5.0　　2次側　6.0 200　　1次側　7.5　　2次側　16.0 225　　1次側　10.0　　2次側　19.0 250　　1次側　15.0　　2次側　28.0
B117	AOBH60～135 / AOBH155～250　寸法 型番　　潤滑油量（L） 155　　8.1 175　　10 200　　17 225　　25 250　　32	AOBH60～135 / AOBH155～250　寸法 型番　　潤滑油量（L） 155　　1次側　2.8　　2次側　3.5 175　　1次側　5.0　　2次側　6.0 200　　1次側　7.5　　2次側　16.0 225　　1次側　10.0　　2次側　19.0 250　　1次側　15.0　　2次側　28.0
B118	AOBHP60～135 / AOBHP155～250　寸法 型番　　潤滑油量（L） 155　　8.1 175　　10 200　　17 225　　25 250　　32	AOBHP60～135 / AOBHP155～250　寸法 型番　　潤滑油量（L） 155　　1次側　2.8　　2次側　3.5 175　　1次側　5.0　　2次側　6.0 200　　1次側　7.5　　2次側　16.0 225　　1次側　10.0　　2次側　19.0 250　　1次側　15.0　　2次側　28.0

B119	KH60～135 / KH155～250　寸法 型番　　潤滑油量（L） 155　　11 175　　15	KH60～135 / KH155～250　寸法 型番　　潤滑油量（L） 155　　1次側　2.8　　2次側　8.4 175　　1次側　5.0　　2次側　12.0
B-120	（外形寸法図　KH350～500） KI	（外形寸法図　KH350～500） KO
B120	KH200～300 / KH350～500　寸法 型番　　潤滑油量（L） 200　　19.0 225　　25.0 250　　32.0 300　　51.0	KH200～300 / KH350～500　寸法 型番　　潤滑油量（L） 200　　1次側　7.5　　2次側　14.0 225　　1次側　10.0　2次側　18.0 250　　1次側　15.0　2次側　23.0 300　　1次側　14.0　2次側　36.0
B121	AKHP60～135 /AKHP155～175　寸法 型番　　潤滑油量（L） 155　　10.0 175　　16.0	AKHP60～135 /AKHP155～175　寸法 型番　　潤滑油量（L） 155　　1次側　2.8　　2次側　7.5 175　　1次側　5.0　　2次側　12.0
B122	AKHP200～250 寸法 型番　　潤滑油量（L） 200　　23.0 225　　30.0 250　　38.0	AKHP200～250 寸法 型番　　潤滑油量（L） 200　　1次側　7.5　　2次側　17.0 225　　1次側　10.0　2次側　22.0 250　　1次側　15.0　2次側　29.0

B123	AOKHP60～135 / AOKHP155～250　寸法 型番　　潤滑油量（L） 155　　8.6 175　　15.0	AOKHP60～135 / AOKHP155～250　寸法 型番　　潤滑油量（L） 155　1次側　2.8　2次側　6.2 175　1次側　5.0　2次側　10.0
B124	AOKHP200～250 寸法 型番　　潤滑油量（L） 200　　19.0 225　　26.0 250　　31.0	AOKHP200～250 寸法 型番　　潤滑油量（L） 200　1次側　7.5　2次側　15.0 225　1次側　10.0　2次側　17.0 250　1次側　15.0　2次側　22.0
B-126	※型番80の減速比…と60Hz、型番250の減速比…。	※型番80の減速比…と60Hz、型番200の減速比…。
B-143	(BHBHPBHE(B)BHPE(B)形) 型番　　オイルシール（入力軸） 100　　CMHS	(BHBHPBHE(B)BHPE(B)形 型番　　オイルシール（入力軸） 100　　S
C-2	（SAシリーズ特徴と仕様　　塗装色） マルセン5.5PB5.5/9　スカイブルー（ラッカー系）	（SAシリーズ特徴と仕様　　塗装色） マルセン5.5PB5.5/9　スカイブルー（フルタ酸系）
E-3	製品一覧 ページ　12～27　12～39	製品一覧 ページ　28～42　40～65
E-4	製品一覧 ページ　47～54　55～63　96～98	製品一覧 ページ　66～74　75～83　101～103
E-5	（呼び形式　ギヤボックス　G） E-71を参照	（呼び形式　ギヤボックス　G） E-111を参照

E-24	〈標準寸法〉 025～500　Y 4	〈標準寸法〉 025～500　Y 6
E-25	〈立面図〉	〈立面図〉 LL 寸法補助線の起点変更
E-29	クレビスエンドの場合 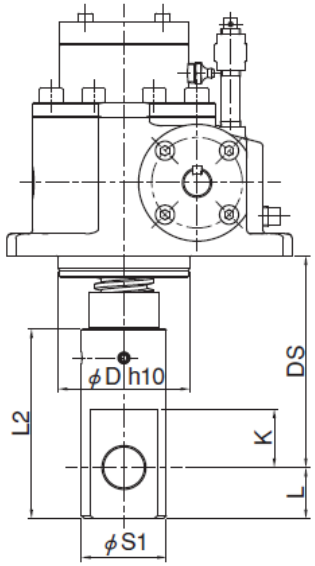 	クレビスエンドの場合 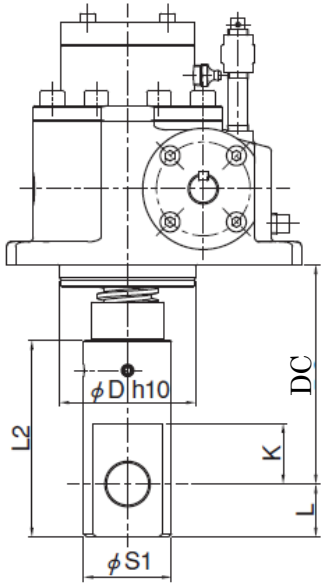
E-31	〈立面図〉 R+ストローク	〈立面図〉 R1+ストローク
E-31	フランジエンド寸法 型番 DF2	フランジエンド寸法 型番 DS2
E-55	クレビスエンド寸法 型番　100　150 DC　190　205	クレビスエンド寸法 型番　100　150 DC　202　220

<table>
<tr><td>E-57</td><td><table><tr><td>DS2</td><td>230</td><td>285</td><td>312</td><td>374</td><td>437</td><td>487</td><td>507</td><td>537</td><td>637</td><td>682</td></tr></table></td><td><table><tr><td>DS2</td><td>85</td><td>105</td><td>112</td><td>139</td><td>147</td><td>167</td><td>187</td><td>192</td><td>202</td><td>217</td></tr></table></td></tr>
<tr><td>E-90</td><td>構造は、E-13 と同様です。</td><td>構造は、E-41 と同様です。</td></tr>
<tr><td>E-102</td><td>軸端金具に関して、…。E-41 ページを参照してください。</td><td>軸端金具に関して、…。E-51 ページを参照してください。</td></tr>
<tr><td>E-120</td><td>概要
◆　付属品として、電子カウンタも用意しています。

配線
〇出力信号
（A・B・Z ともに同回路）</td><td>概要
◆　電子カウンタも用意しています。

配線
〇出力信号
（A・B ともに同回路）</td></tr>
<tr><td>E-121</td><td>Q　スクリュシャフトに横荷重が働くのですが？
A　必ずガイドを設けて下さい。
（E-112～115 ページの許容横荷重を参照）</td><td>Q　スクリュシャフトに横荷重が働くのですが？
A　必ずガイドを設けて下さい。
（E-123～126 ページの許容横荷重を参照）</td></tr>
<tr><td>F-8</td><td>主仕様
標準品
No.　項　目　仕　様
6　塗　装　マンセル 4.32PB4.7/7.45 近似(ラッカー系)</td><td>主仕様
標準品
No.　項　目　仕　様
6　塗　装　マンセル 5.5PB5.5/9 近似(フタル酸樹脂系)</td></tr>
<tr><td>F-35</td><td>外形寸法図
11・21・12・22・13・23</td><td>外形寸法図
11・21・12・22・13・23</td></tr>
</table>

	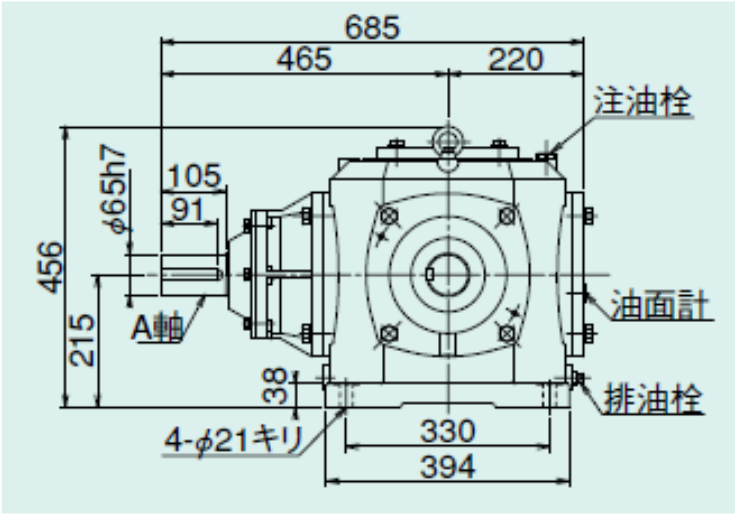	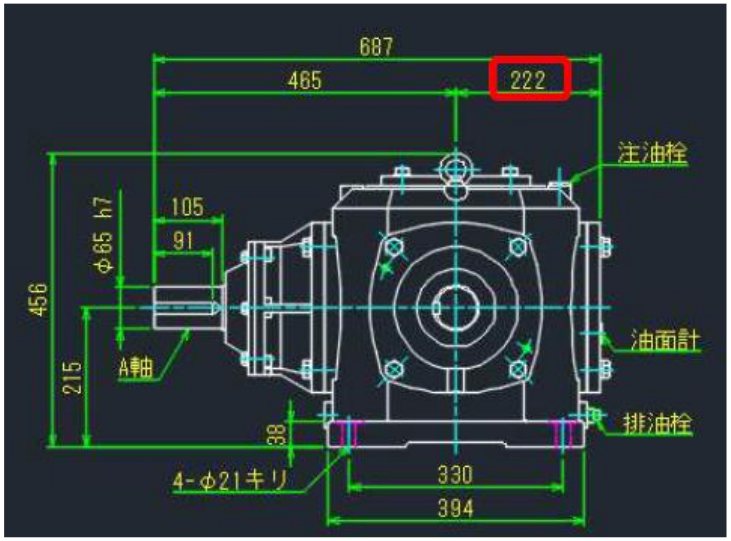
F-45	**主仕様** 標準品 No.　項　目　仕　様 6　塗　装　マンセル 4.32PB4.7/7.45 近似(ラッカー系)	**主仕様** 標準品 No.　項　目　仕　様 6　塗　装　マンセル 5.5PB5.5/9 近似(フタル酸樹脂系)
F-60	潤滑油量 型番　85　45 SB 形（L）　35　2.7	潤滑油量 型番　85　45 SB 形（L）　28　2.0
G-3	**主仕様** 標準品 No.　項　目　仕　様 6　塗　装　マンセル 4.32PB4.7/7.45 近似(ラッカー系)	**主仕様** 標準品 No.　項　目　仕　様 6　塗　装　マンセル 5.5PB5.5/9 近似(フタル酸樹脂系)
G-9	デファレンシャルギヤギヤボックス　外形寸法図 （DFA-H-05　注油栓の位置）	デファレンシャルギヤギヤボックス　外形寸法図

	DFA-H-05 ■質量/10kg ■潤滑油量/0.6 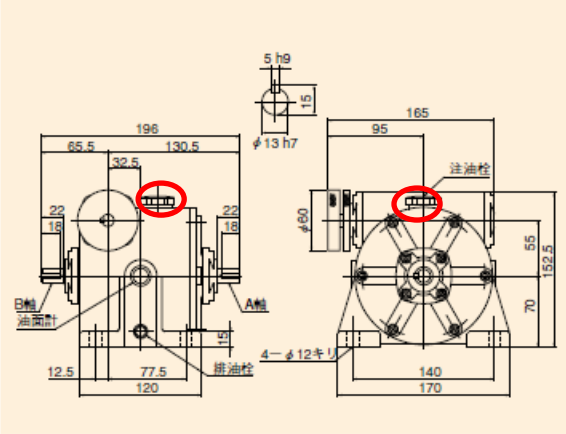 	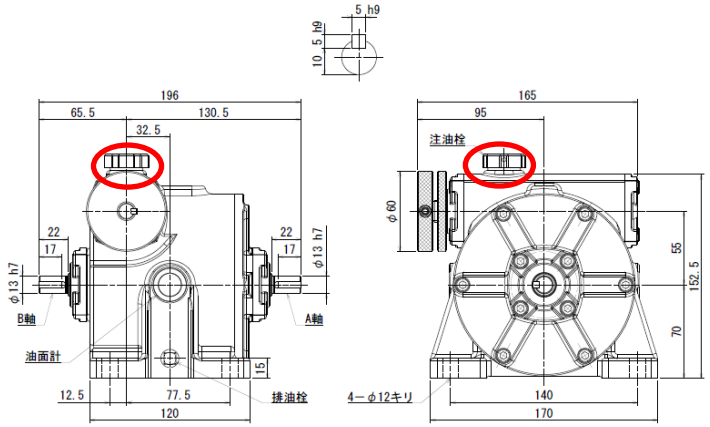

＜次ページ続く＞

G-9	デファレンシャルギヤギヤボックス　外形寸法図 （DFA-H-1　注油栓の位置） 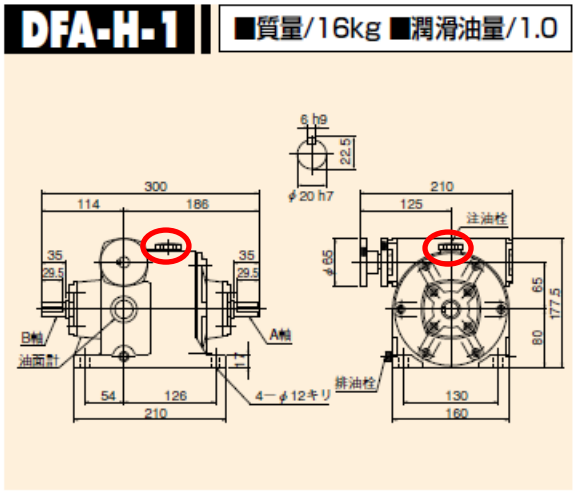 	デファレンシャルギヤギヤボックス　外形寸法図 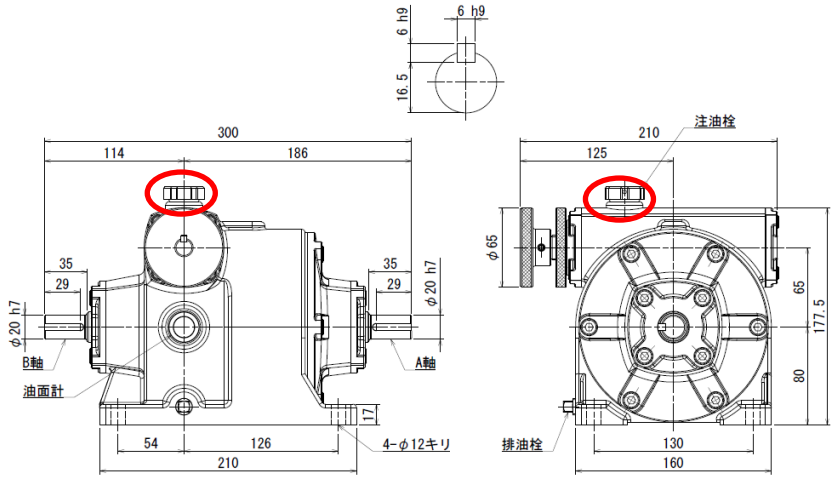

＜次ページ続く＞

G-10	デファレンシャルギヤギヤボックス　外形寸法図 （DFA-P-05 注油栓の位置） 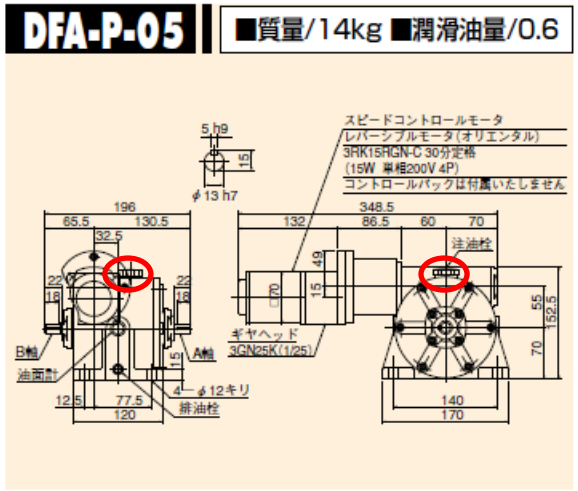 	デファレンシャルギヤギヤボックス　外形寸法図 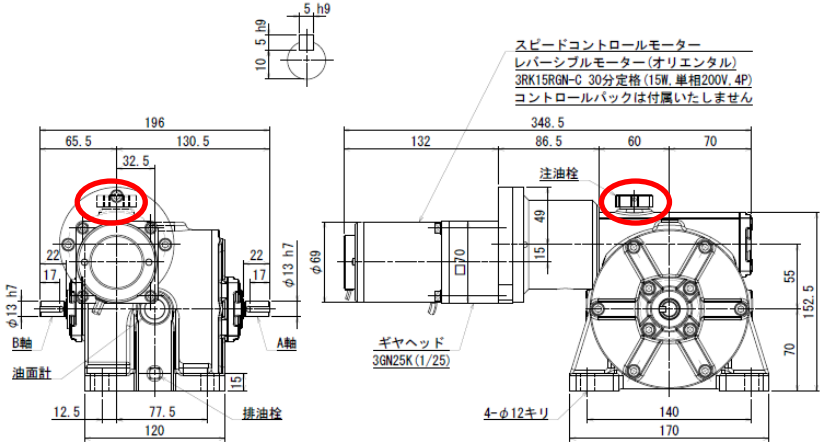

G-10	デファレンシャルギヤギヤボックス　外形寸法図 （DFA-P-1 注油栓の位置） 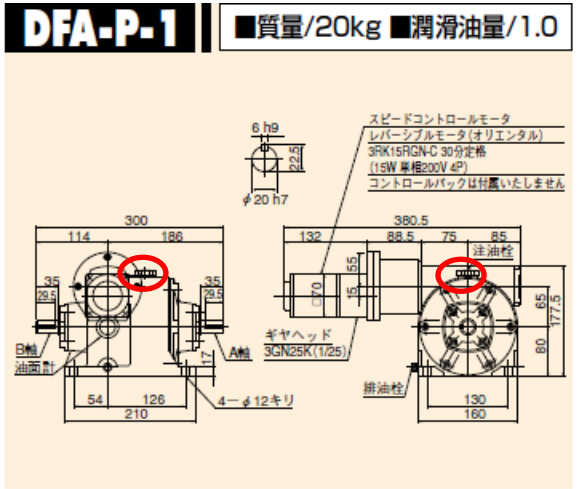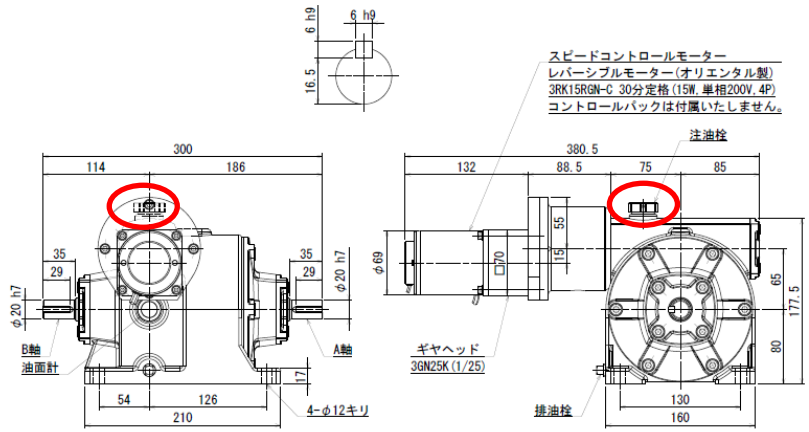 	デファレンシャルギヤギヤボックス　外形寸法図