番号	改訂理由	年月日	署名

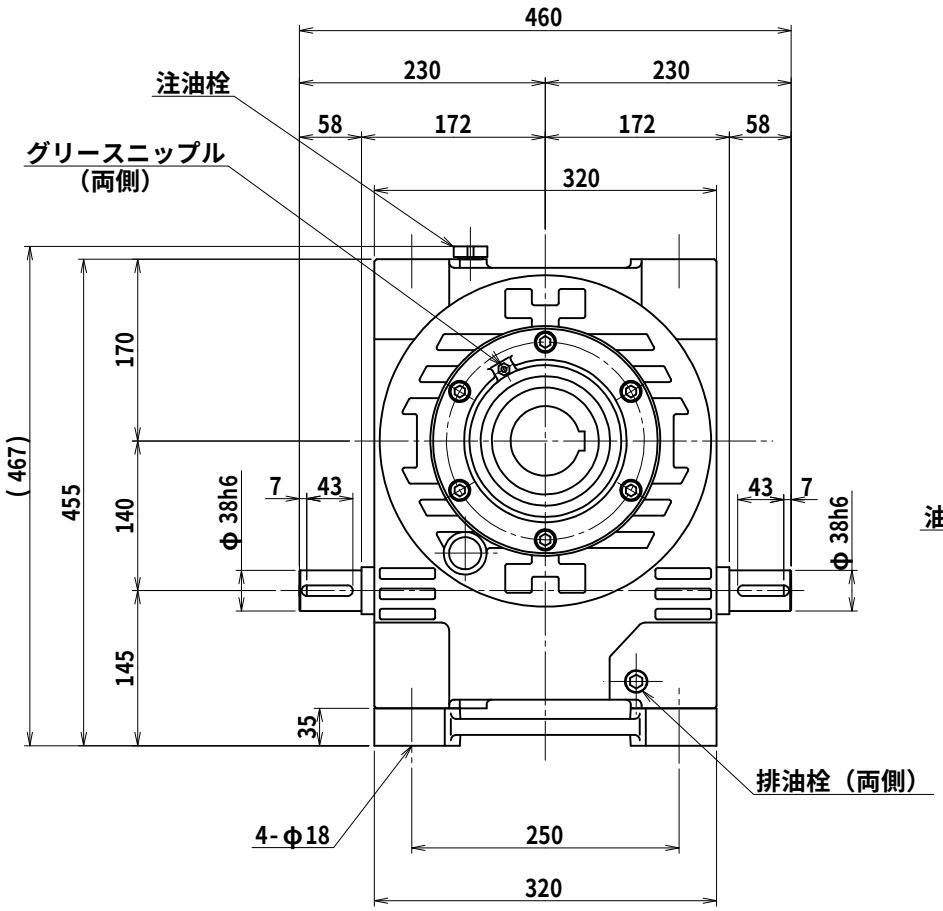

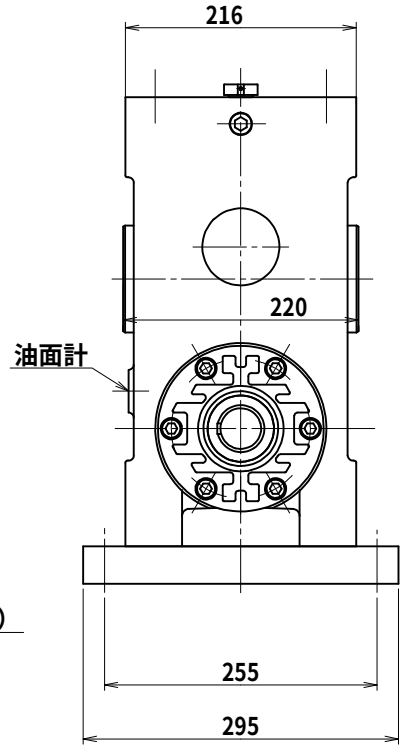

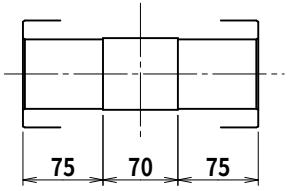

出力軸内部詳細
（尺度1/5）

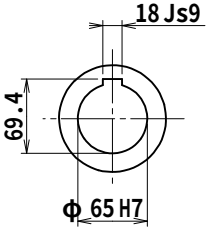

出力軸
（尺度1/5）

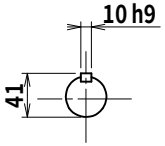

入力軸
（尺度1/5）

名称	マキシンコー 一段ウォーム減速機 外形寸法図
形式・型番	MA0BP140Y※
許容入力動力	kW
入力軸回転速度	rpm
出力軸回転速度	rpm
減速比（※）	.
許容出力軸トルク	N･m
運転時間	
荷重条件	

技術課

認可		照合	製図
	小園 2011.09.13		高内

尺度	1/5
投影法	第三角法
作成日	2007年 4月10日
図番	MA0BP140Y
コードNo.	

A３A

株式会社マキシンコー　名張工場