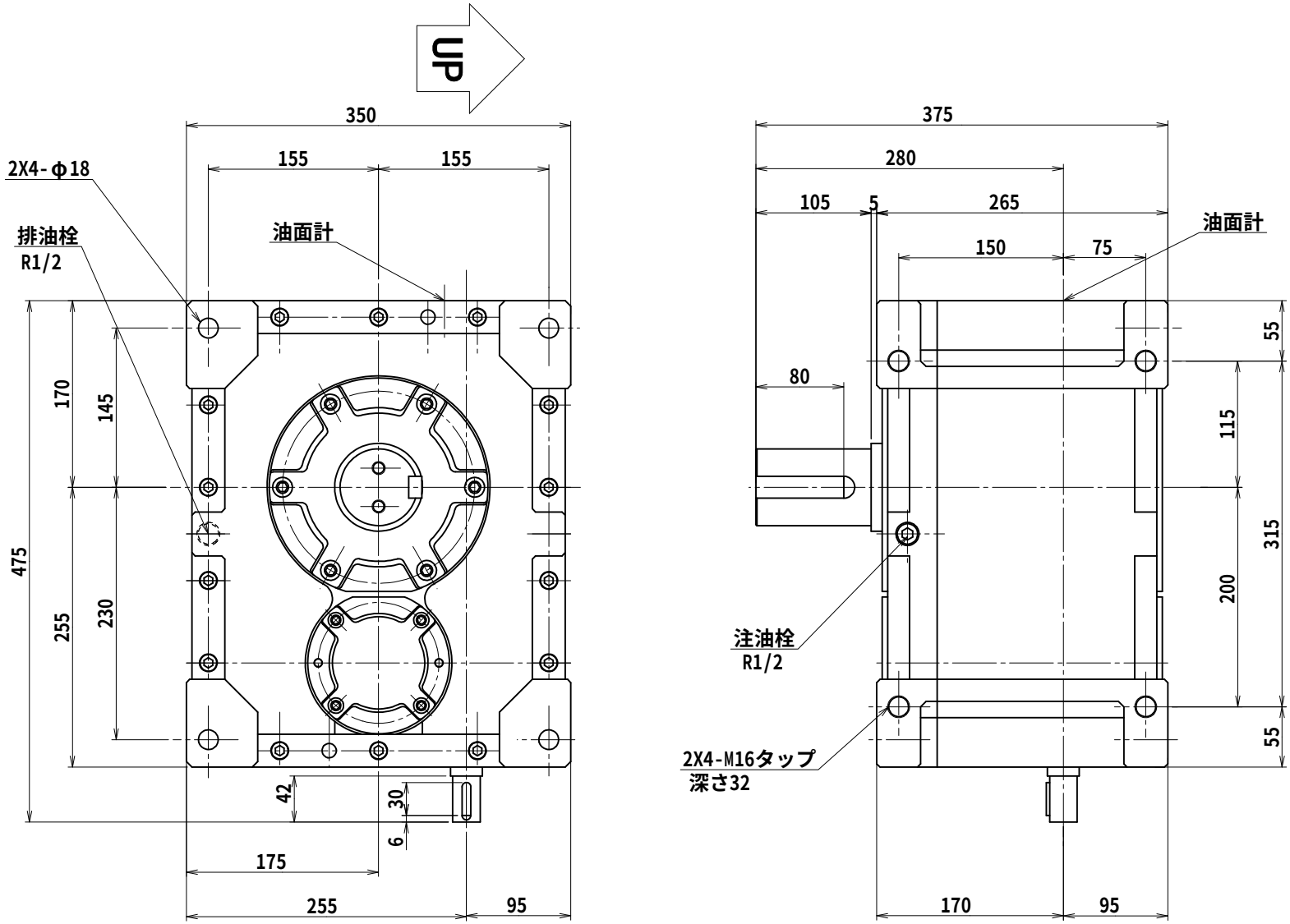

番号	改訂理由	年月日	署名

名称	マキシンコー ウオーム／ヘリカル減速機 外形寸法図
形式・型番	MAFW160L※
許容入力動力	kW
入力軸回転速度	rpm
出力軸回転速度	rpm
減速比（※）	
許容出力軸トルク	N･m
運転時間	
荷重条件	

技術課

認可	照合	製図
小園 2008.02.27		高内

尺度	1/4
投影法	第三角法
作成日	2008年 2月27日
図番	MAFW160L
コードNo.	

A３A

株式会社マキシンコー　名張工場