番号	改訂理由	年月日	署名
1	標準化	'97/03/22	北岡
2	注油栓変更	'04/05/31	小園

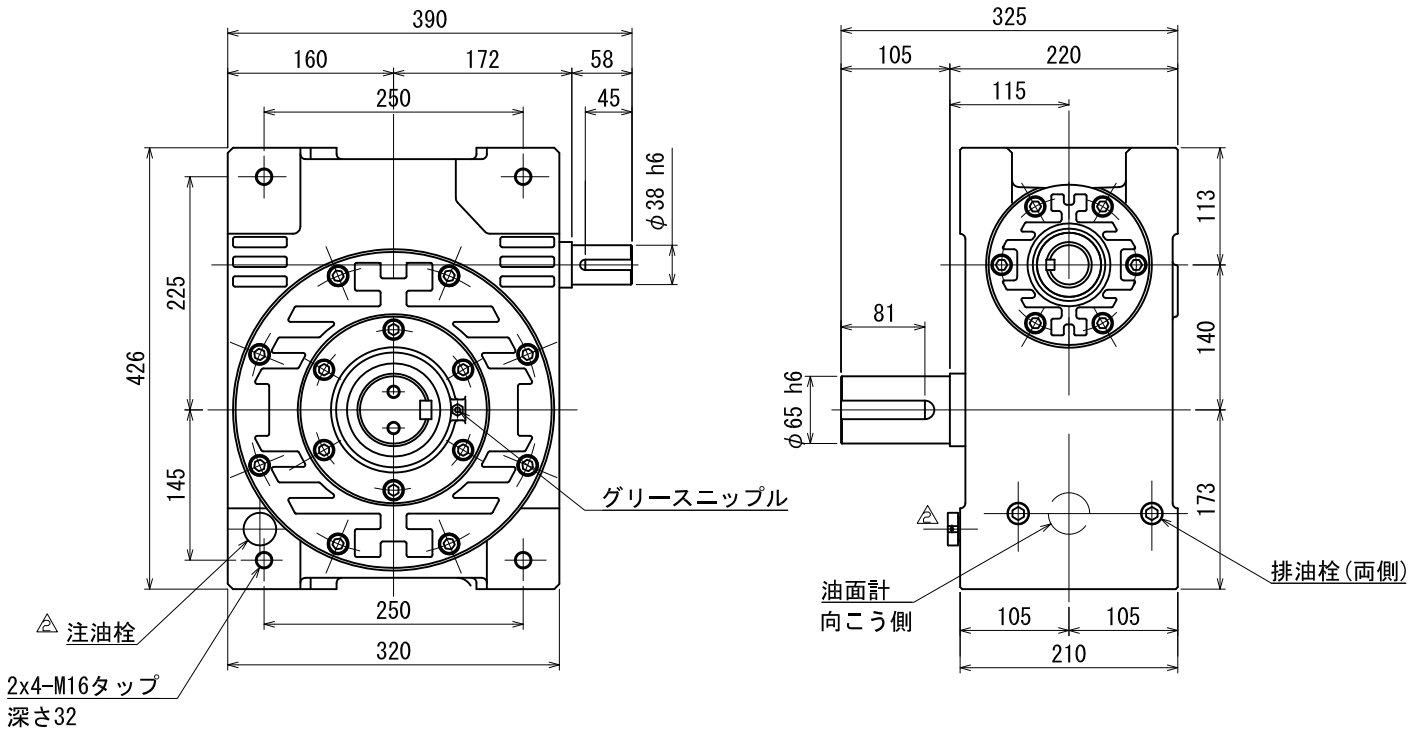

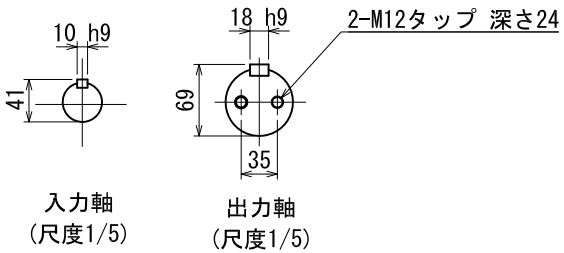

名称	マキシンコー 一段ウォーム減速機 外形寸法図
形式・型番	MAK140LU ※
許容入力動力	kW
入力軸回転速度	rpm
出力軸回転速度	rpm
減速比(※)	
許容出力軸トルク	N·m
運転時間	
荷重条件	

技術課

認可		照合	製図
			北岡

尺度	1/5
投影法	第三角法
作成日	1995/09/12
図番	
コードNo.	

A3P

株式会社マキシンコー　名張工場