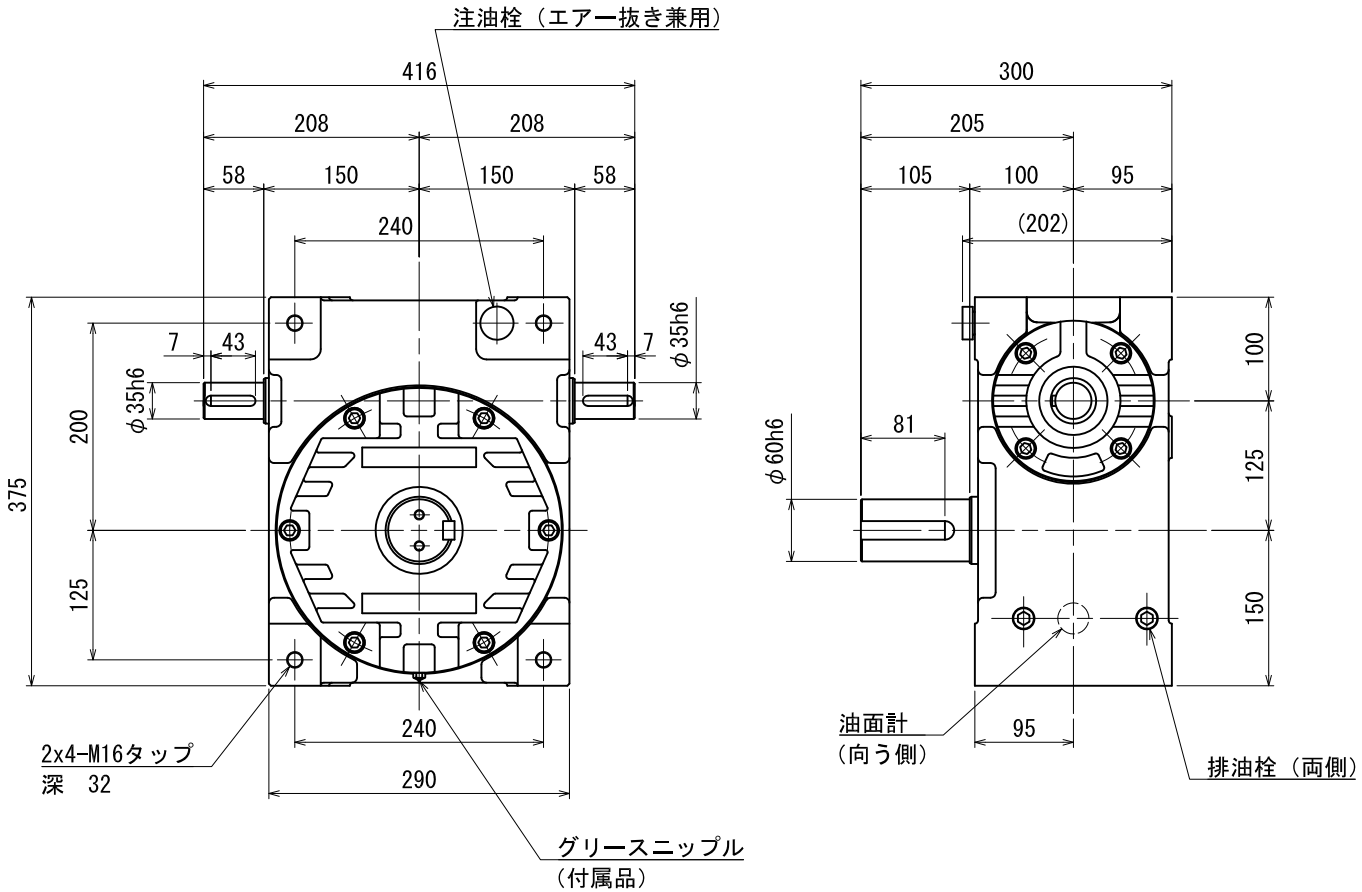

付属品

入力軸キー	10x8x43（片丸）	2本
出力軸キー	18X11x81(両角)	1本
グリースニップル		1個

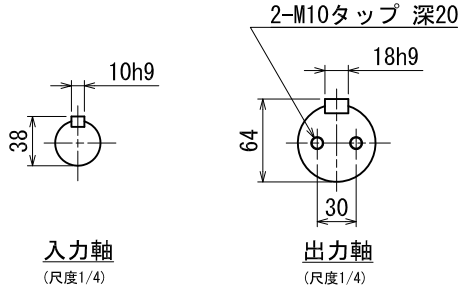

名称	マキシンコー 一段ウォーム減速機 外形寸法図
形式・型番	MAK125YU※
許容入力動力	kW
入力軸回転速度	rpm
出力軸回転速度	rpm
減速比(※)	
許容出力軸トルク	N·m
運転時間	
荷重条件	

技術課

認可		照合	製図
	小園 '11.08.23		H.K

尺度	1/5
投影法	第三角法
作成日	2011年　8月23日
図番	NA3S-W178076
コードNo.	

A３P

株式会社マキシンコー　名張工場