番号	改訂理由	年月日	署名

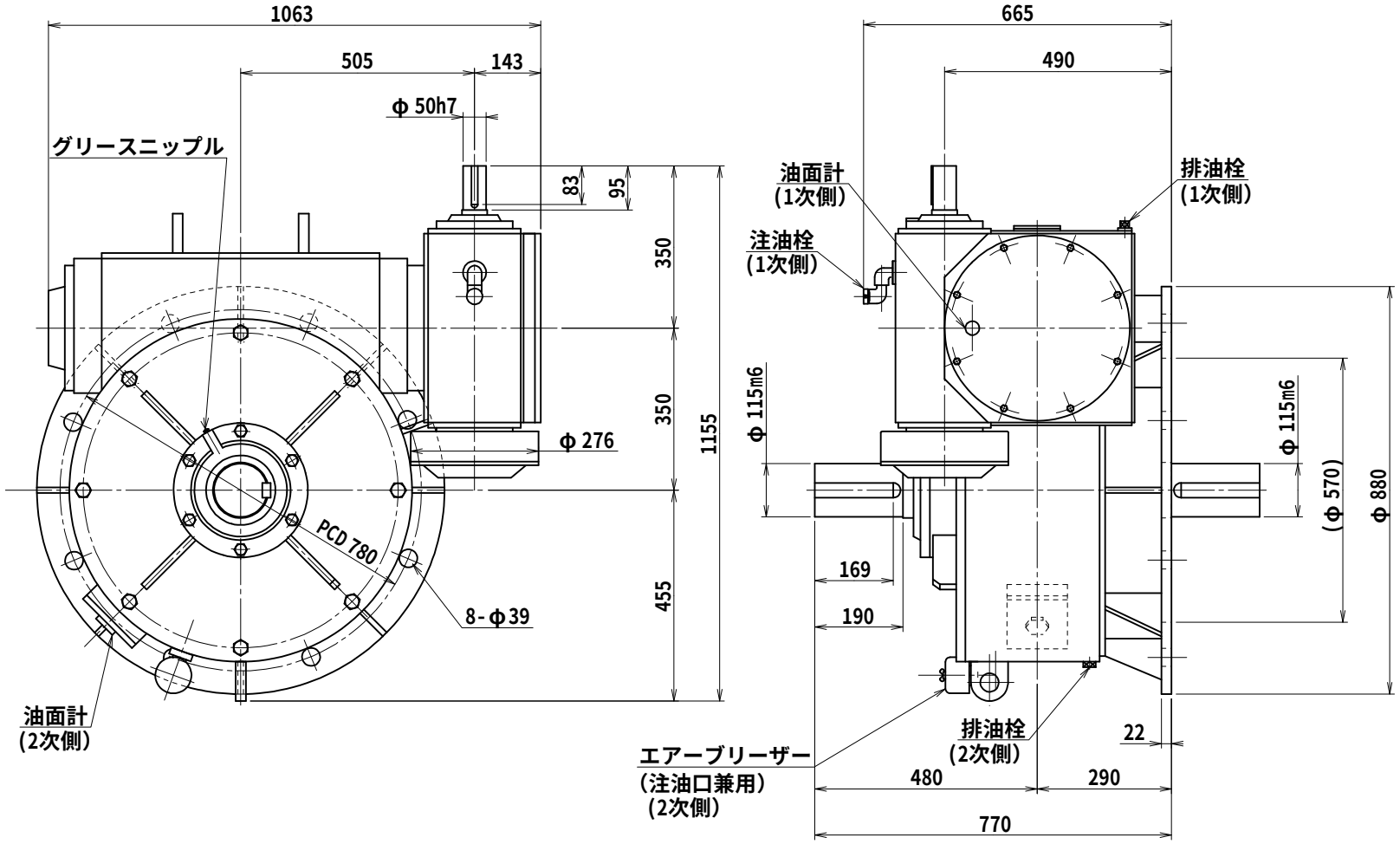

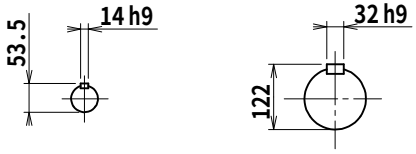

入力軸　　出力軸

キー溝
JIS B 1301-1996

名称	マキシンコー 二段ウォーム減速機 外形寸法図
形式・型番	KH350RC※
許容入力動力	kW
入力軸回転速度	rpm
出力軸回転速度	rpm
減速比（※）	
許容出力軸トルク	N･m
運転時間	
荷重条件	

技術課

認可		照合	製図
	小園 '13.04.08		H.K.

尺度	1/10
投影法	第三角法
作成日	2013年 4月 8日
図番	KH350RC
コードNo.	

A３A

株式会社マキシンコー　名張工場